1. Ensamblar piezas.

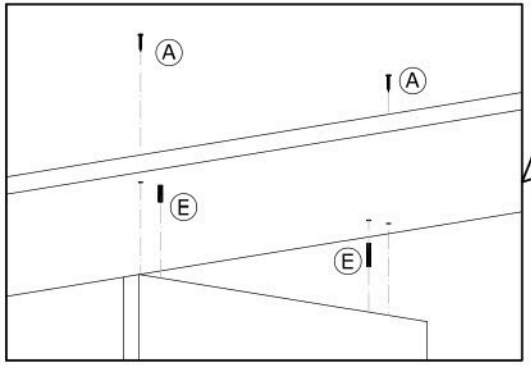

2. Ensamblar costados y entrepaños.

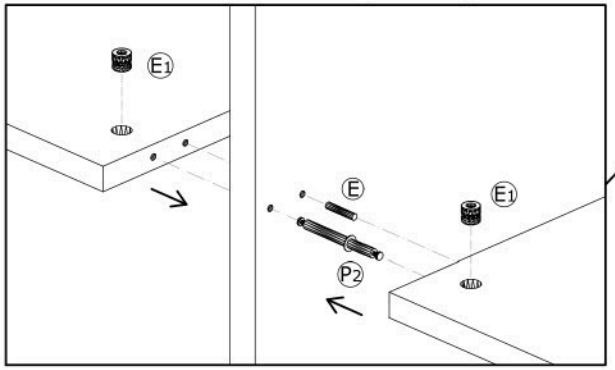

3. Guías superiores.

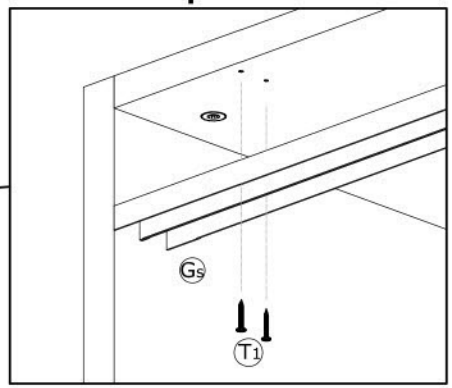

4. Guía inferior.

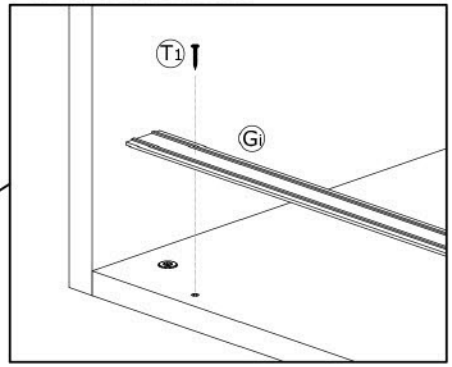

VER VIDEO TUTORIAL DE MONTAJE EN YOUTUBE

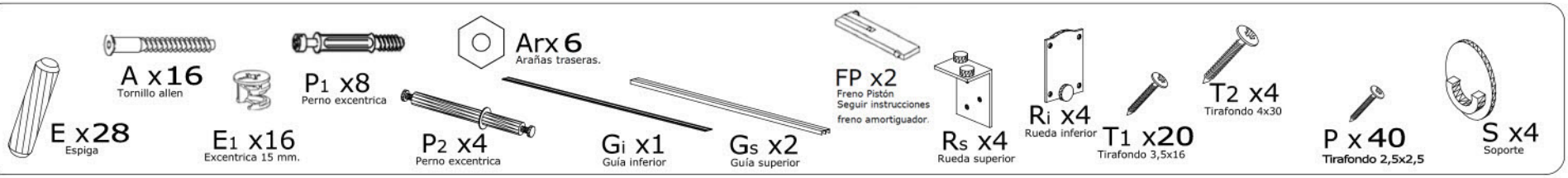

5. Colocar respaldo

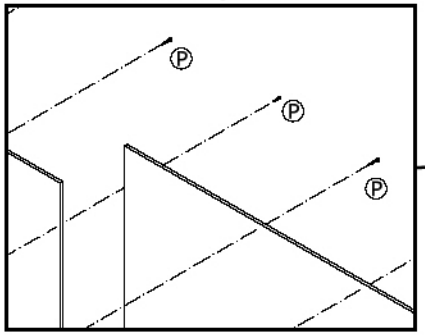

6. Rueda superior.

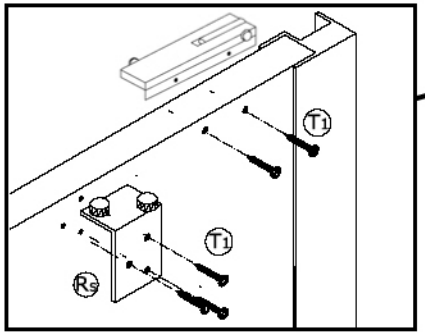

7. Rueda inferior.

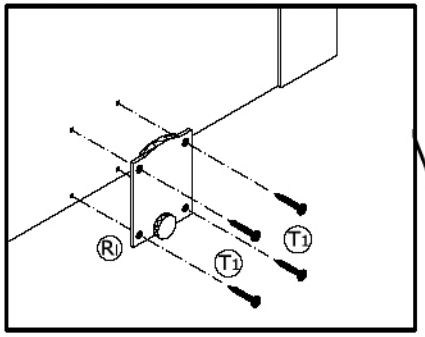

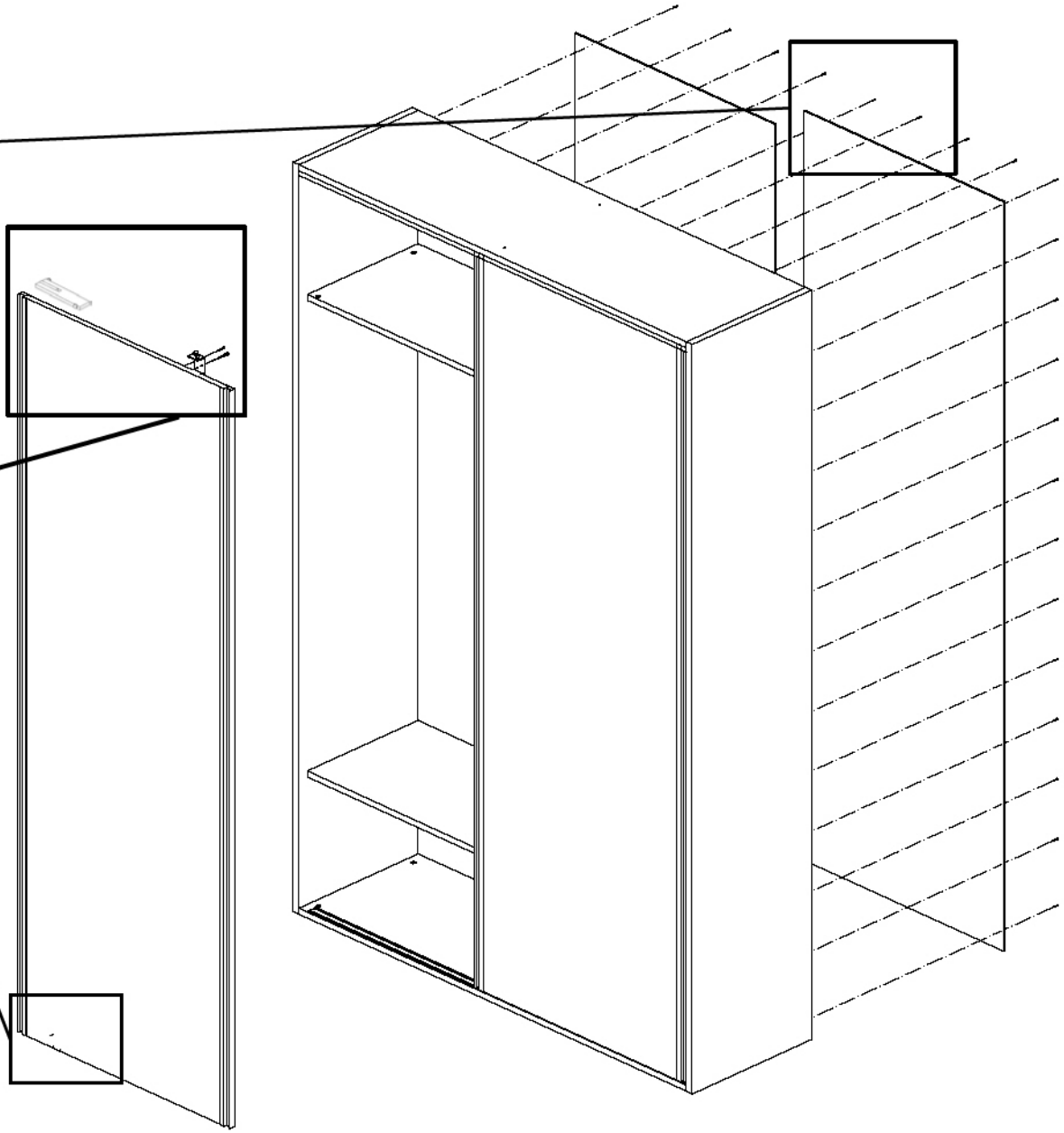

8. Colocar puerta.

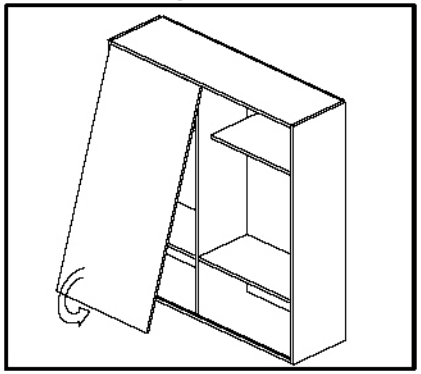
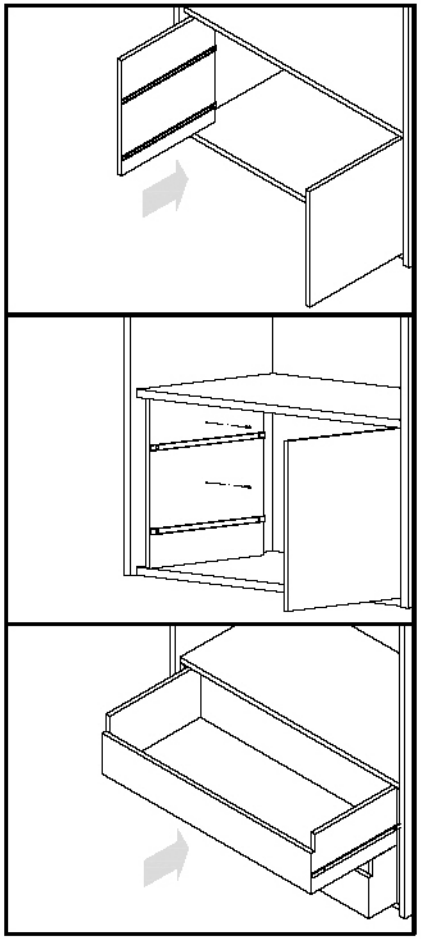
9. Cajonera.